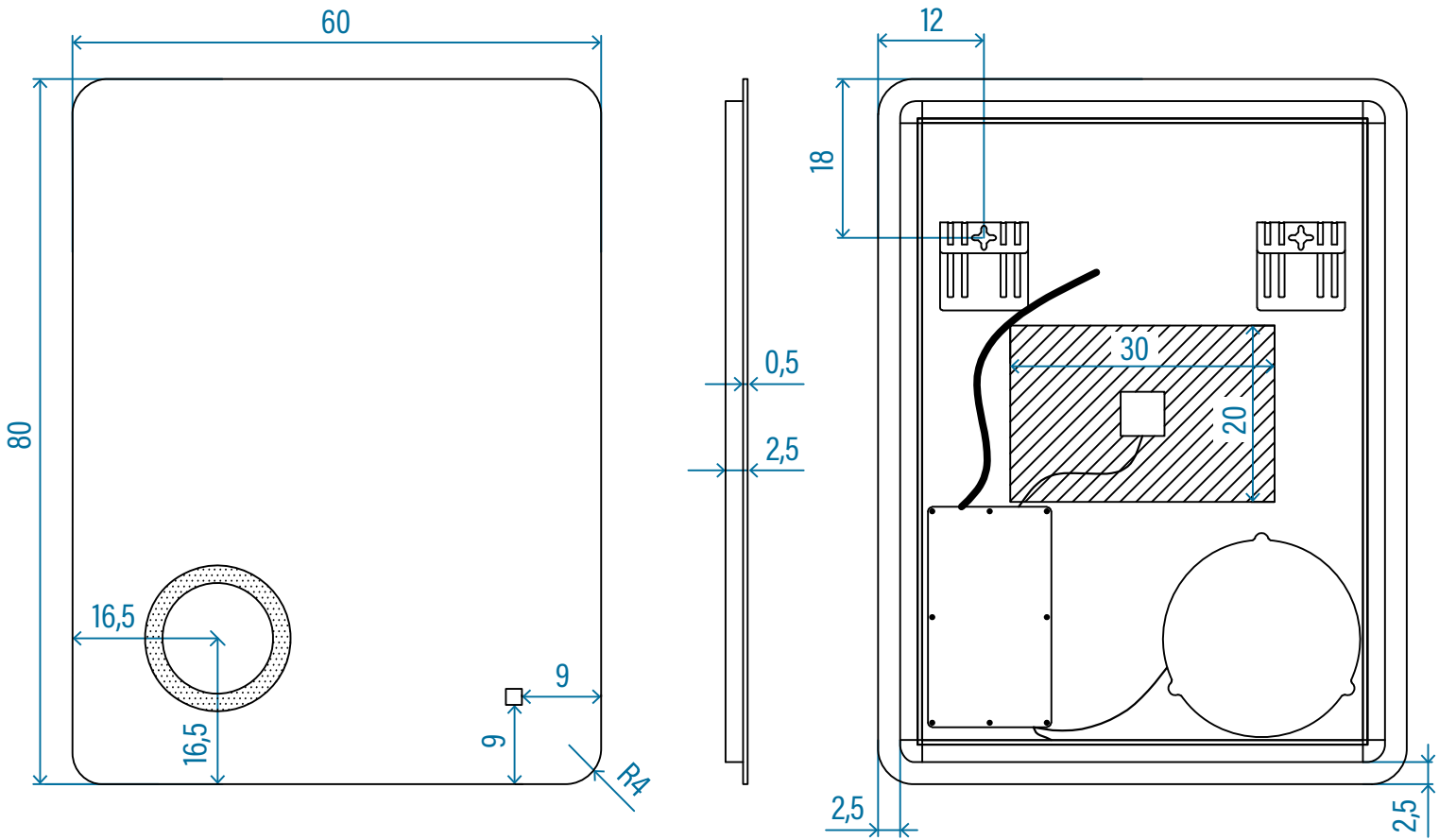
60
80
16,5
16,5
9
9
R4
0,5
2,5
12
18
30
20
2,5
2,5

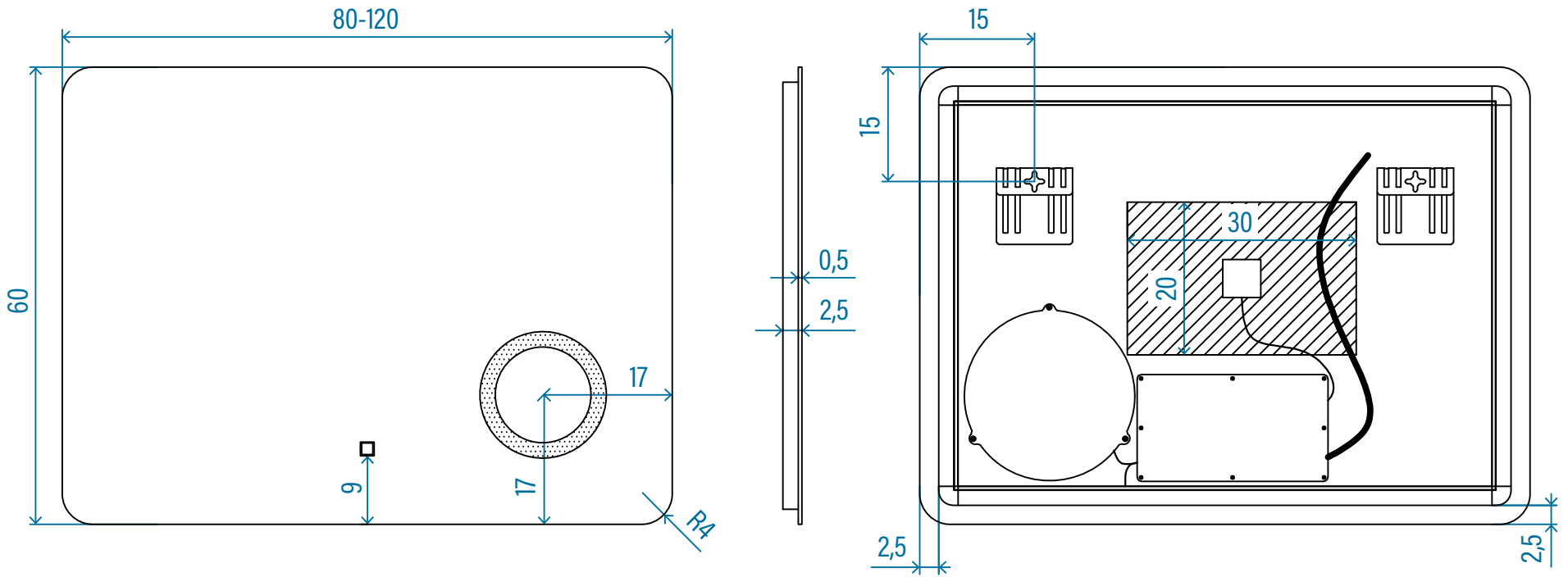
80-120
60
17
17
9
R4
0,5
2,5
15
15
30
20
2,5
2,5